トランスミッション 715.3 /5

その他の用途

機能グループ 28/セット B

WS28.00-N-3520B

用途:

バルブ･シートをソレノイド･バルブ･スプリッタ / ゲート /
カウンタ･シャフト･ブレーキから取り外すための引出し用フック。

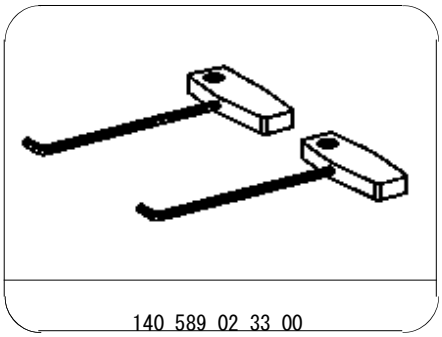

140 589 02 33 00