モデル 107, 123, 124, 126, 129, 140, 163, 164, 166, 168, 169, 170, 171, 172, 197, 199, 201, 202, 203, 204, 205, 207, 208, 209, 210, 211, 212, 215, 216, 218, 219, 220, 221, 222, 230, 231, 245, 251, 292, 414, 451, 453, 461, 463

Verwendung in FG 14/32/33/46/77/91/Satz B
使用目的 :
スタビライザの脱着およびステアリング・ホイールのボルト、
エアバッグ・ユニットの解除のためのスクリュ・ドライバ・インサート T30
(トルクス・システム) 1/4″ ヘキサゴン、長さ 70 mm

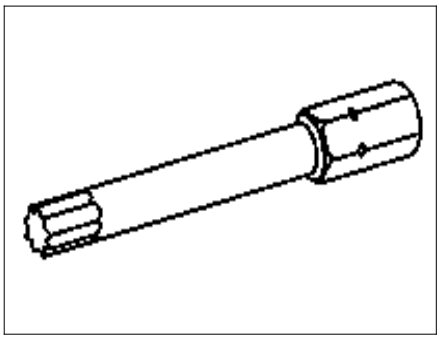

126 589 00 10 00