使用:

オイル･フィルタ交換用

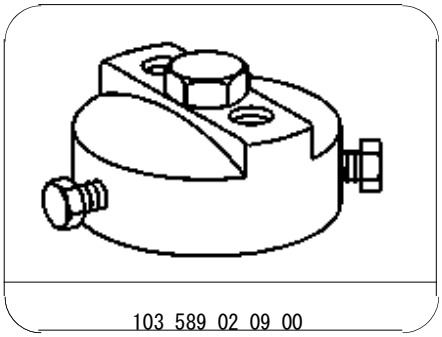

103 589 02 09 00